看護師学校等の指定、変更承認申請のスケジュール例
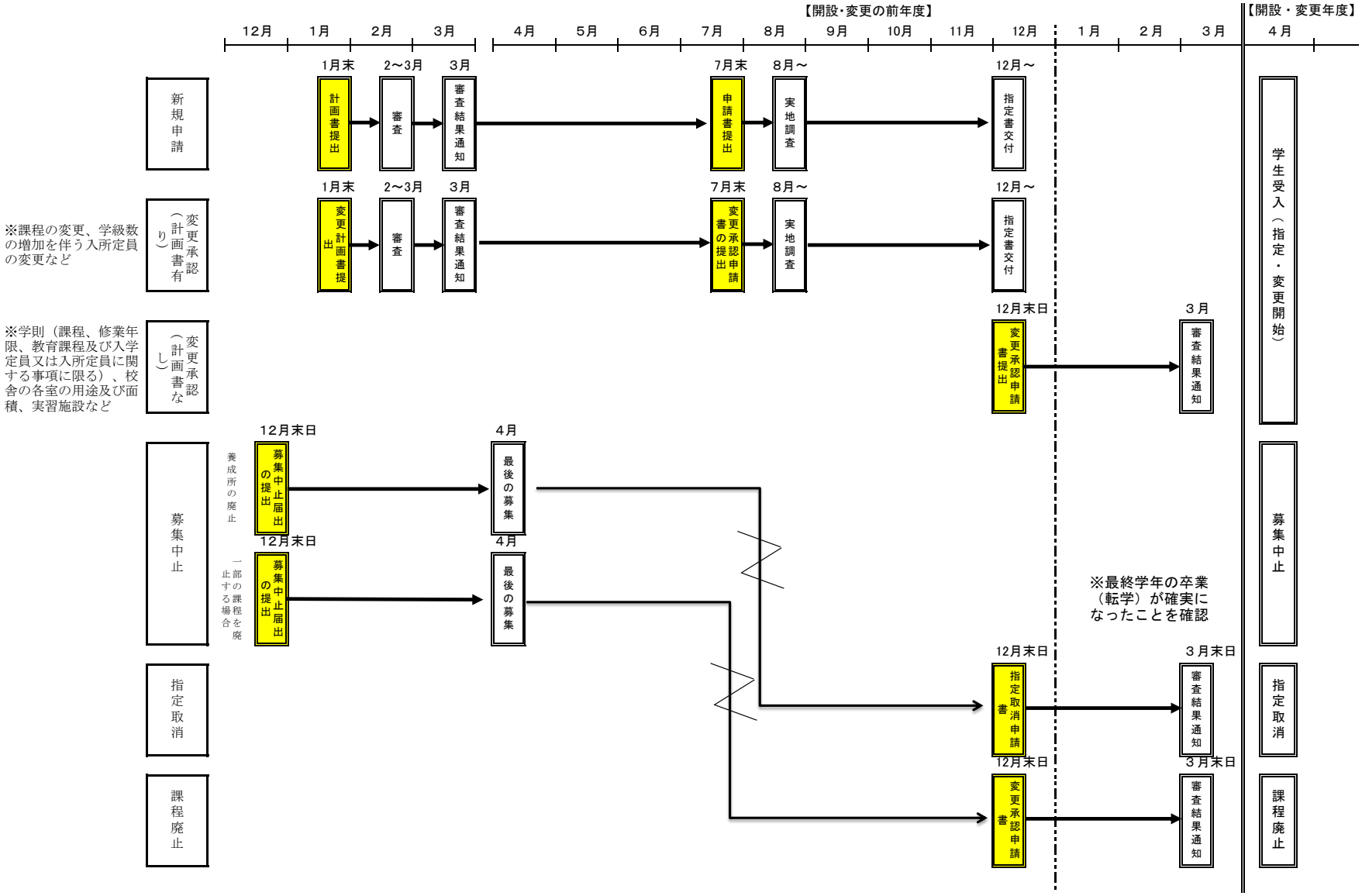
〇新規指定及び変更承認（課程、修業年限、入学定員、教育課程の変更に係るもの）